ՄԵՏԱՂԻ ՄԱՍՆԱԳԻՐ ՄԵԿ ՄԱՐԿԱՅԻ ՀԱՄԱՐ

ԱՆՎԱՆՈՒՄ	ԴԻՐՔ	ՊՐՈՖԻԼ ՄՄ.	ԵՐԿԱՐՈՒԹ. ՄՄ.	ՔԱՆԱԿ ՀԱՏ	ՔԱՇ ԿԳ. ՄԵԿ ԷԼԵՄԵՆՏԻ	ՔԱՇ ԿԳ. ԲՈԼՈՐ ԷԼԵՄ.	
1	2	3	4	5	6	7	8
ՆԵՐԴԻՐ ԷԼԵՄԵՆՏ Նէ-1 (4 ՀԱՏ)	1	-440x14	440	1	21.76	21.76	Թ <h 82-70*
	2	-80x16	80	4	0.8	3.2	
	3	Болт М24	510	2	3.22	6.44	Թ <h 5781-61
	4	ի16А500	400	2	0.63	1.26	

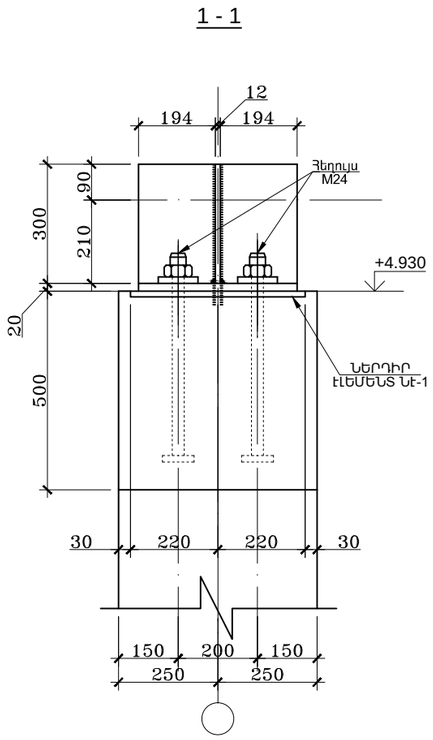

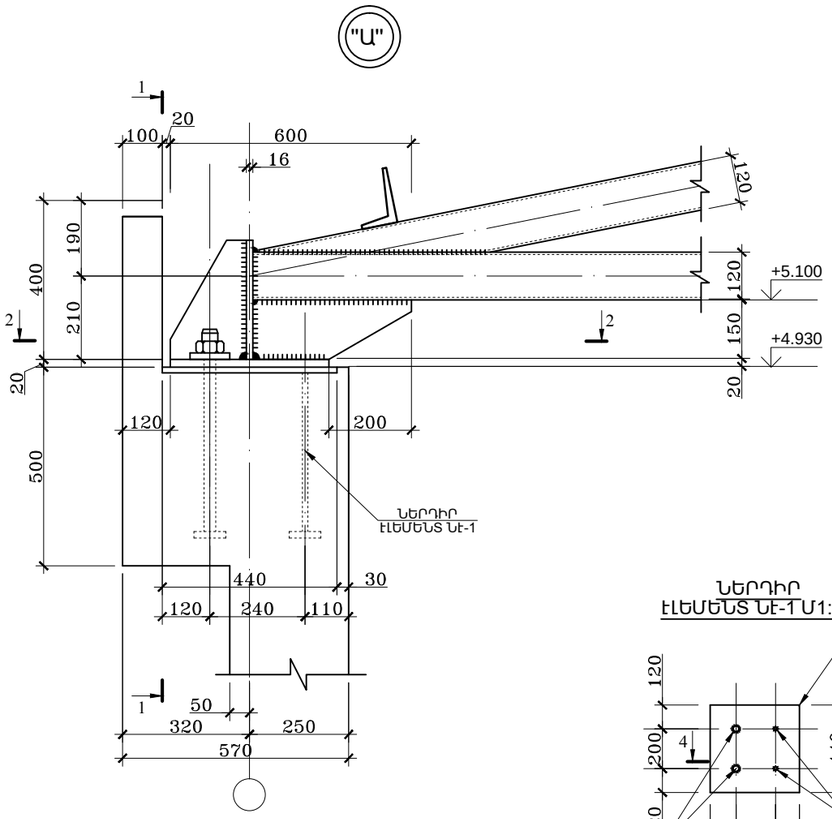

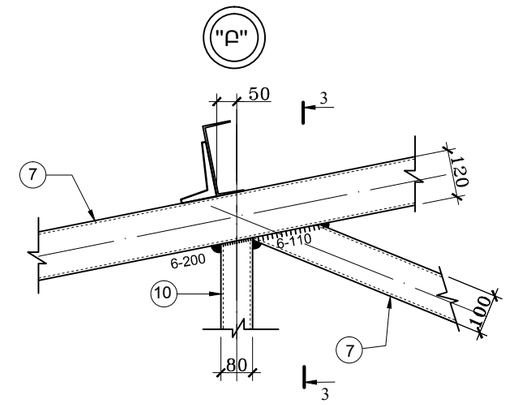

ՆԵՐԴԻՐ ԷԼԵՄԵՆՏ Նէ-1 Մ1:20

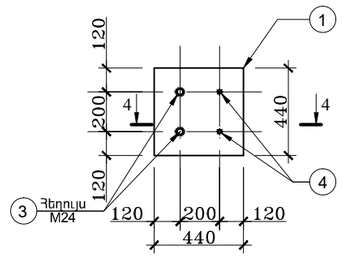

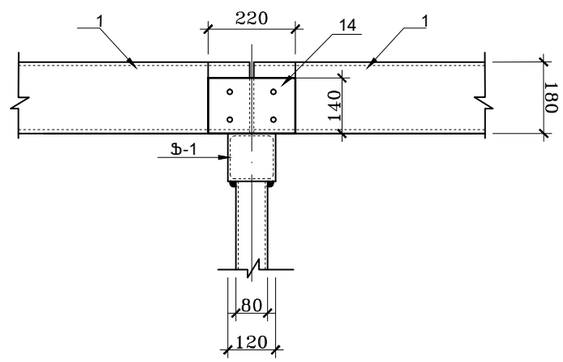

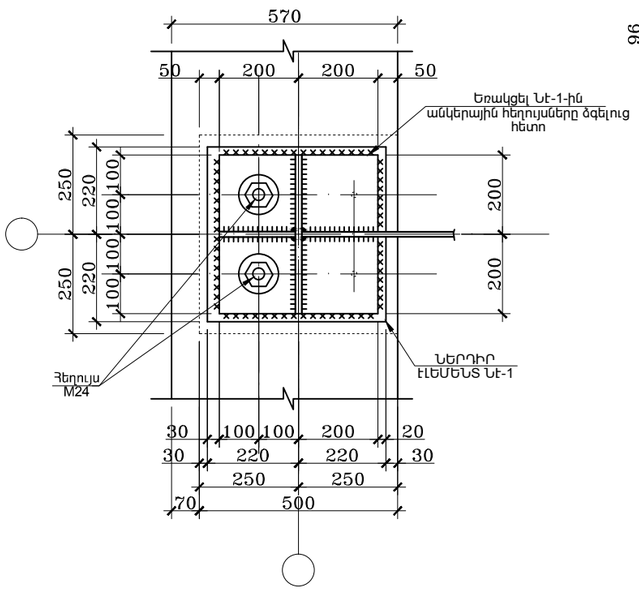

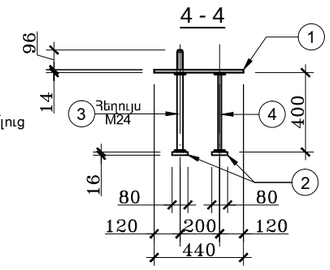

ԴԻՐՔ 1*

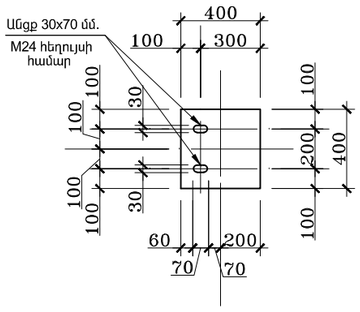

ԴԻՐՔ 4*

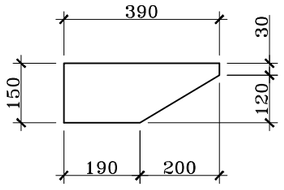

1. Տվյալ թերթը դիտարկել ԵԿ-2 թերթի հետ համատեղ

	Մ.ՀՈՒՍՆՅԱՆ		ԿԱՊԱՆ ԹԻՎ 7 ԴՊՐՈՑ /ՏԵՂԱԿԱՊՈՒՍ/		
	Մ.ՀՈՒՍՆՅԱՆ				
ԿՈՆՍՏՐՈՒԿՏՈՐ	Ս. ՍԱՐՈՅԱՆ		ՀԱՆԴԻՍՈՒԹՅՈՒՆՆԵՐԻ ԴԱՀԼԻՃ		
				ԱՆ	17	24
			ՖԵՐՄԱՅԻ ՍՅՈՒՆԻՆ ՀԵՆՄԱՆ ՀԱՆԳՈՒՅՑ Մ1:20	«ՄԱՌԱ ԵՎ ԴՈՒՍՏՈԵՐ» ՍՊԸ	